RETTUNGSDATENBLÄTTER

INHALTSVERZEICHNIS

ALFA ROMEO 4C 1

ALFA ROMEO 147 2

ALFA ROMEO 159 3

ALFA ROMEO 159 SPORTWAGON 4

ALFA ROMEO BRERA 5

ALFA ROMEO GIULIETTA 6

ALFA ROMEO GT 7

ALFA ROMEO MITO 8

ALFA ROMEO MITO LPG 9

ALFA ROMEO SPIDER 10

ALFA ROMEO 4C

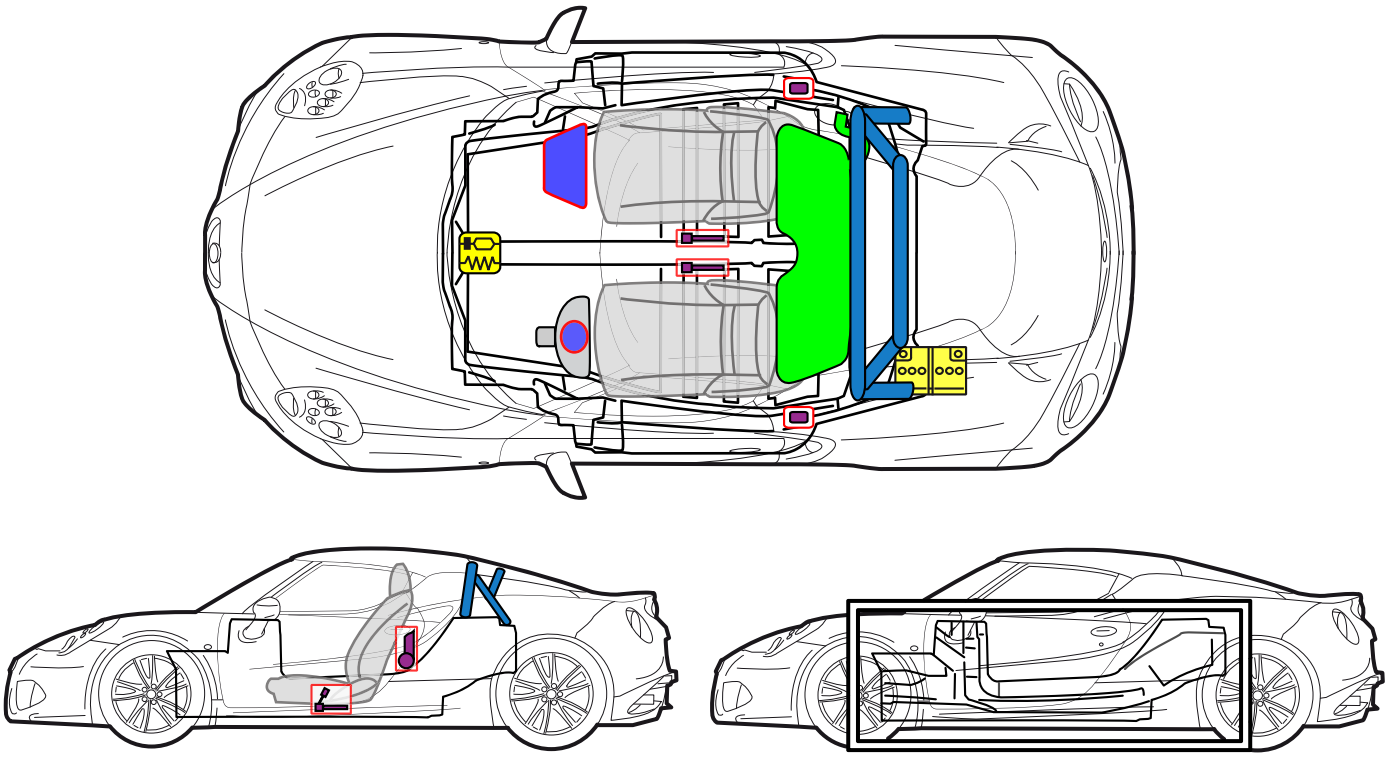

Legende

	Airbag		Gasgenerator		Gurtstraffer		SRS-Steuergerät		Fußgänger-schutzsystem
	Automatisches Überroll-schutzsystem		Gasdruckfeder/ vorgespannte Feder		Hochfester Bereich		Bereich, der besondere Aufmerksamkeit erfordert		
	Niederspan-nungsbatterie		Superkon-densator, Niederspannung		Kraftstofftank		Gastank		Sicherheitsventil
	Hochspan-nungs-Batteriensatz		Hochspan-nungs-Strom-kabel/ Komponente		Hochspannungs-Notausschalter		Hochspan-nungs-Sicherung-skasten		Superkon-densator, Hochspannung

CARBONFAHRGESTELL

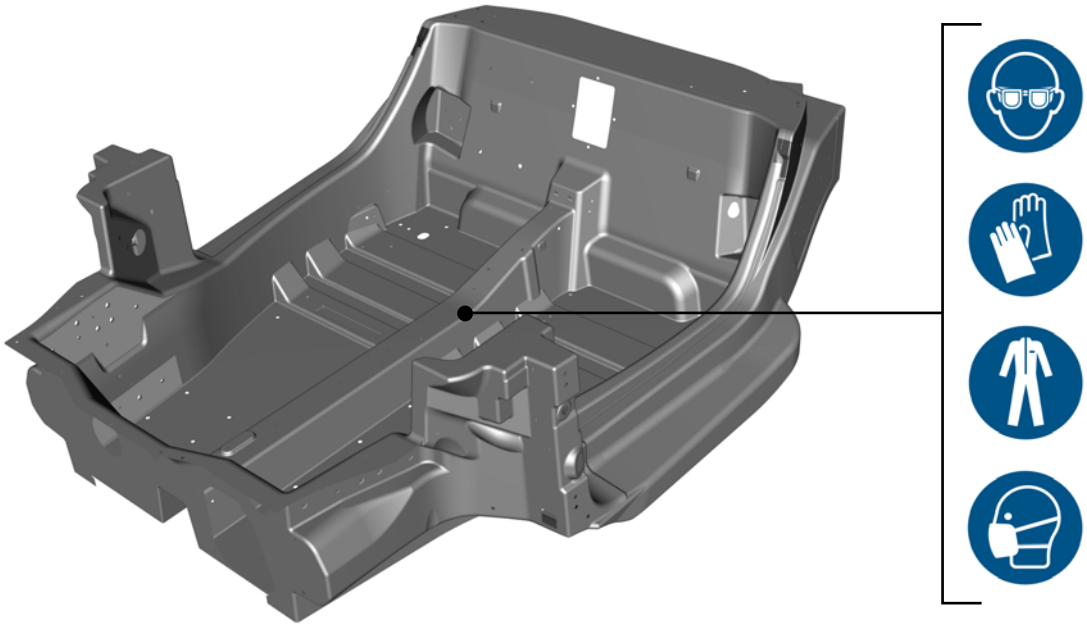

Anmerkungen

Carbonfahrgestell:

- Carbonfaser ist ein leitfähiges Material und kann bei elektrischen Geräten zu Kurzschlüssen führen, insbesondere wenn Fasern in der Luft verbreitet werden.

Arbeiten ohne Feuer:

- Tragen Sie eine persönliche Schutzausrüstung mit einem umluftunabhängigen Atemschutzgerät oder einer P3-Maske.
- Arbeiten Sie mit Standardwerkzeug.

Arbeiten mit Feuer:

- Tragen Sie eine persönliche Schutzausrüstung mit einem umluftunabhängigen Atemschutzgerät.
- Löschen Sie mit Wasser.

Nach den Arbeiten:

- Waschen Sie die Haut mit Wasser und Seife.
- Reinigen Sie verschmutzte Kleidung.

ALFA ROMEO 147

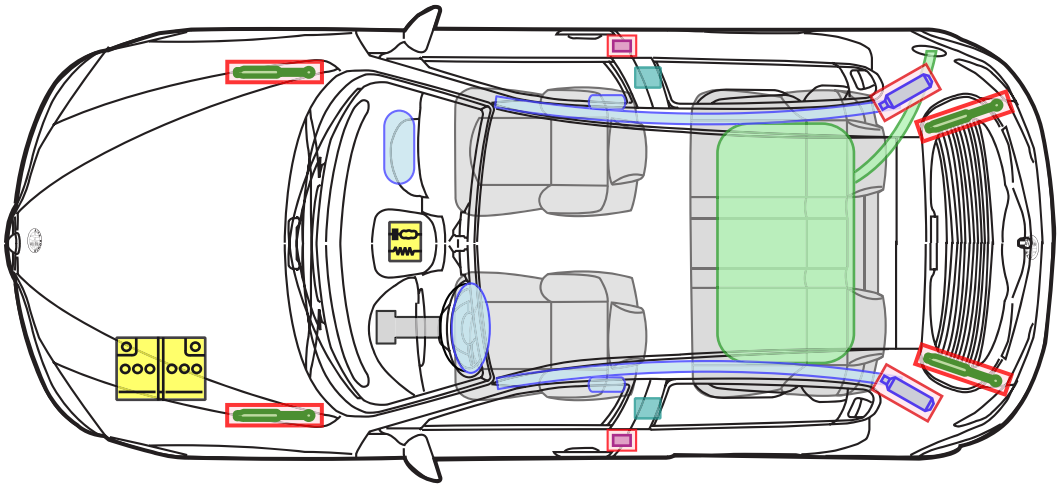

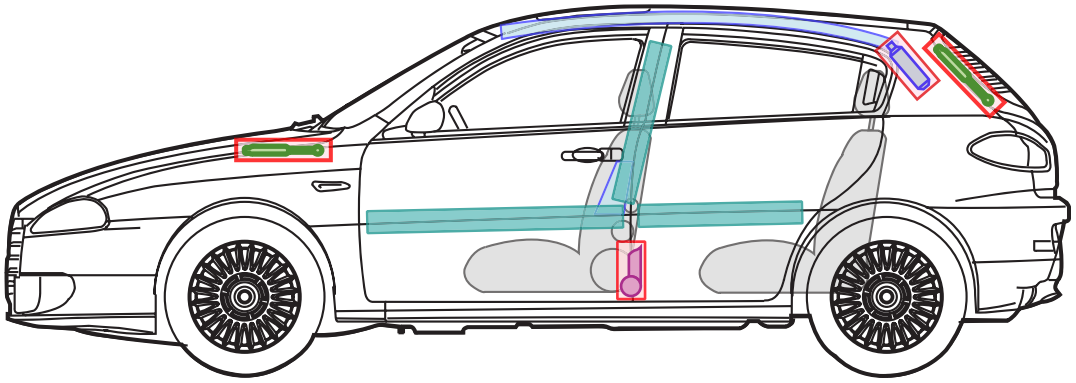

Legende

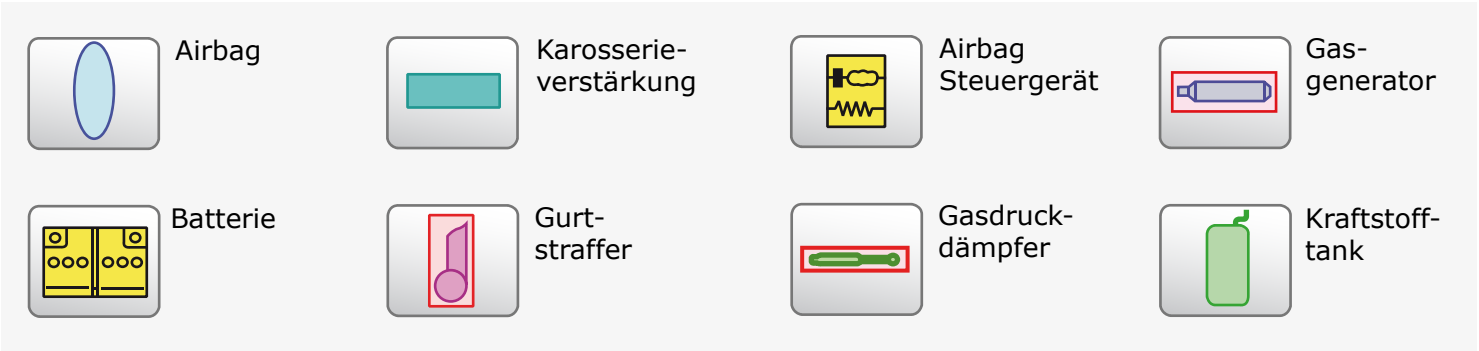
Airbag
Karosserie-
verstärkung
Airbag
Steuergerät
Gas-
generator
Batterie
Gurt-
straffer
Gasdruck-
dämpfer
Kraftstoff-
tank

ALFA ROMEO 159

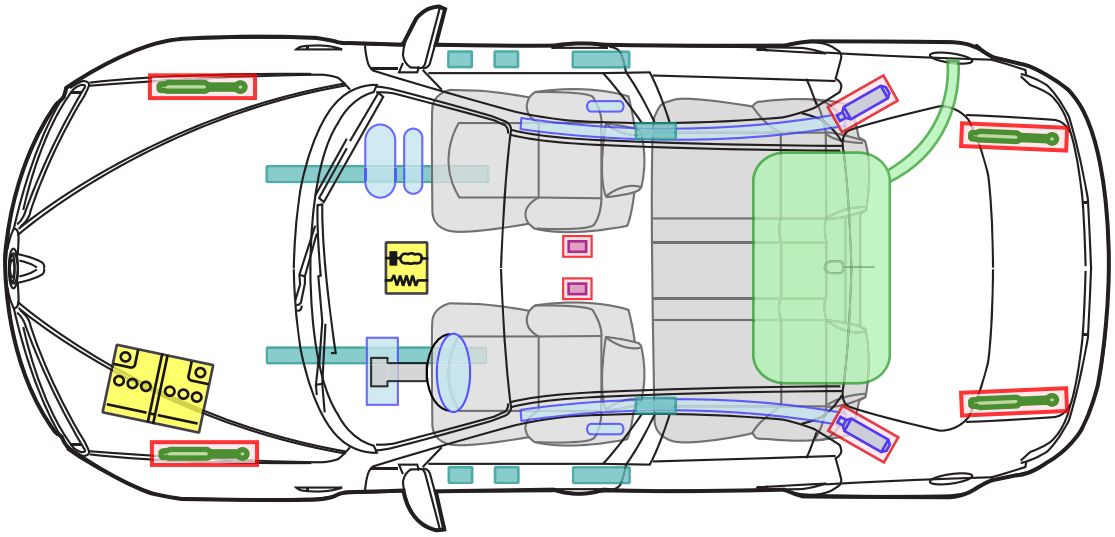

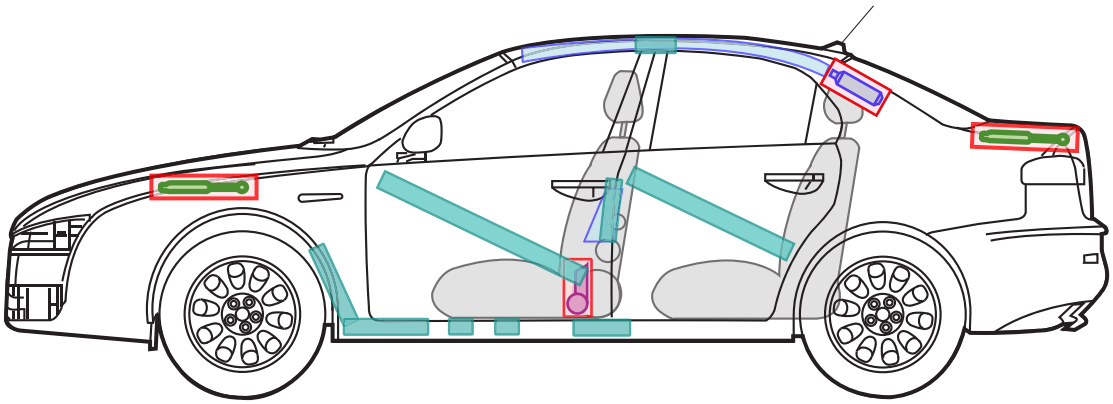

Legende

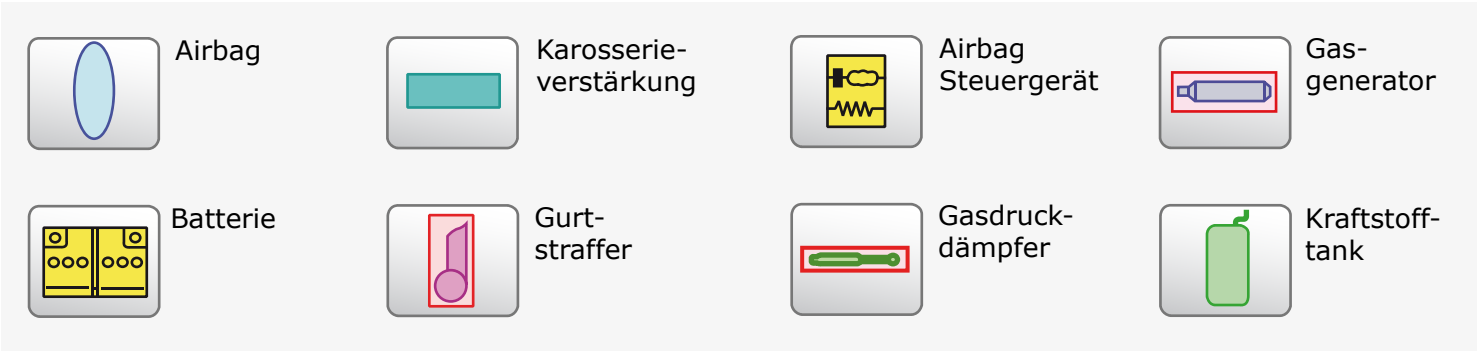
Airbag
Karosserie-
verstärkung
Airbag
Steuergerät
Gas-
generator
Batterie
Gurt-
straffer
Gasdruck-
dämpfer
Kraftstoff-
tank

ALFA ROMEO 159 SPORTWAGON

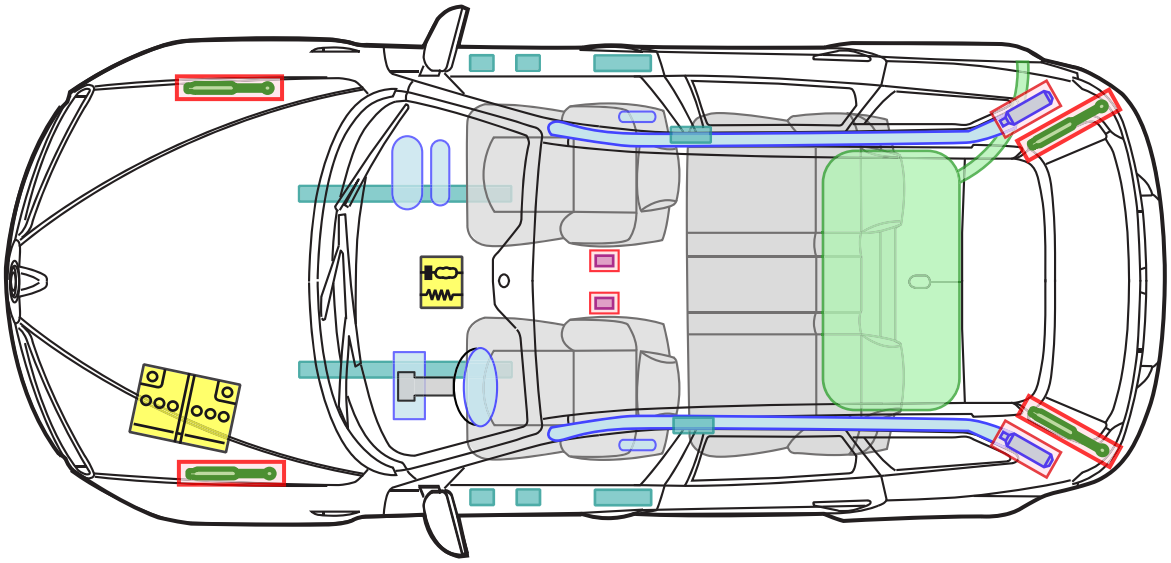

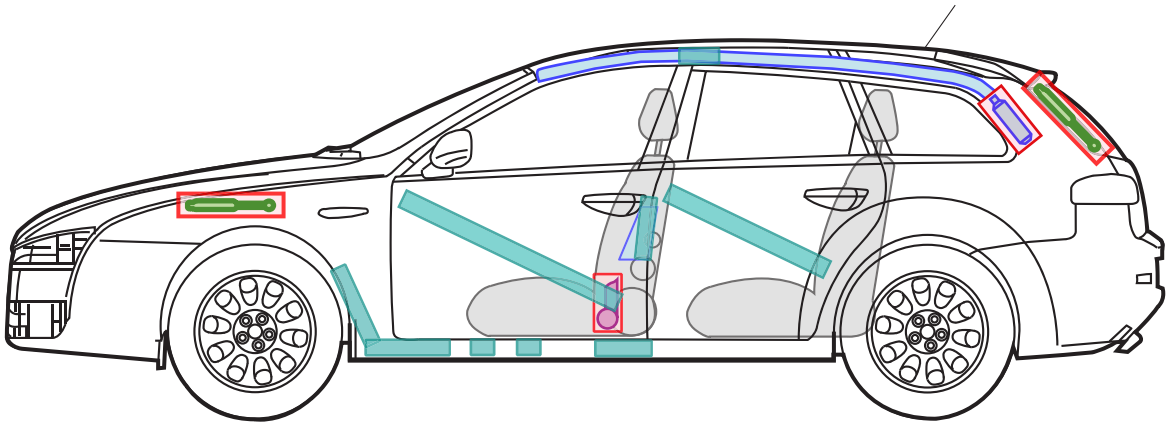

Legende

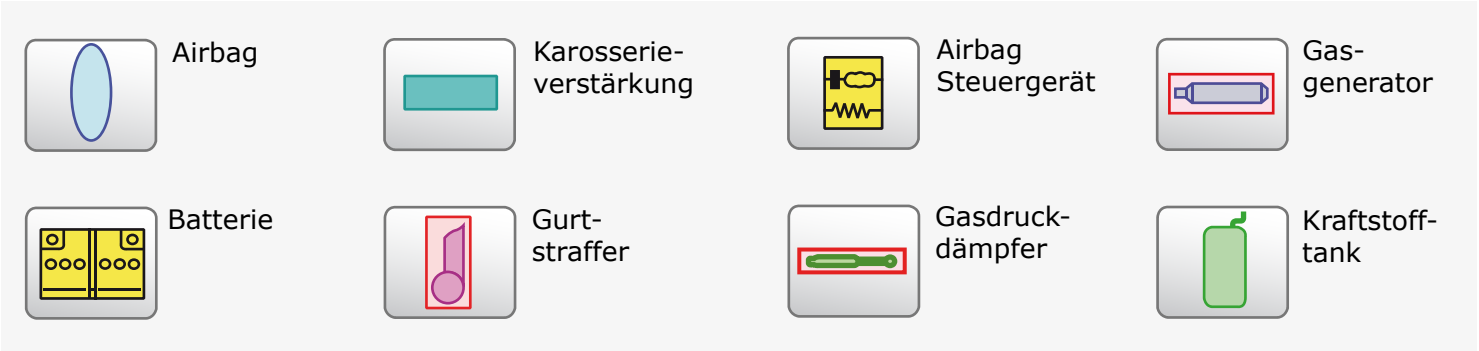
Airbag
Karosserie-
verstärkung
Airbag
Steuergerät
Gas-
generator
Batterie
Gurt-
straffer
Gasdruck-
dämpfer
Kraftstoff-
tank

ALFA ROMEO BRERA

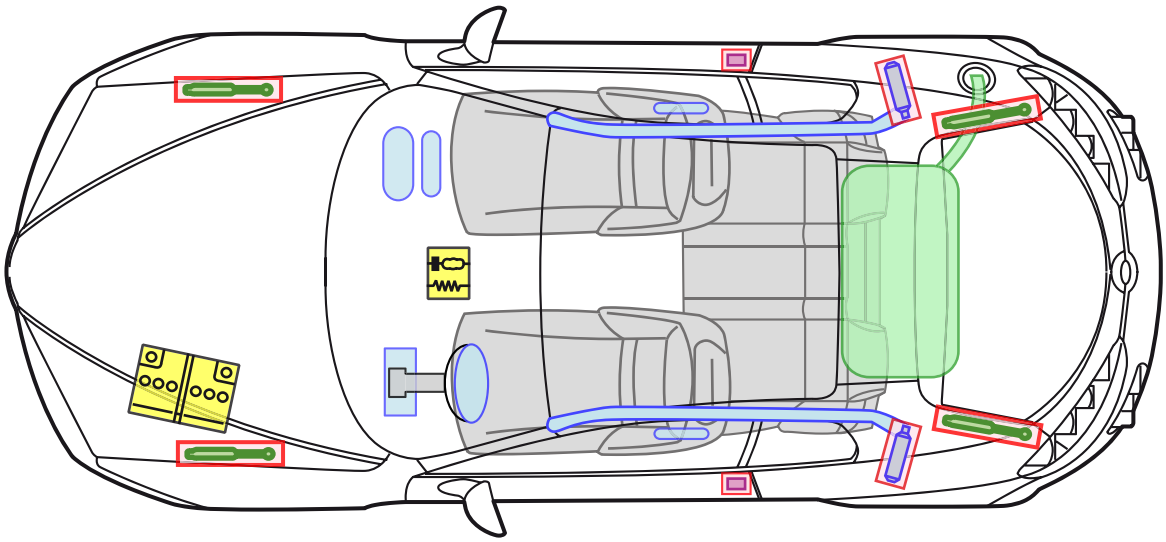

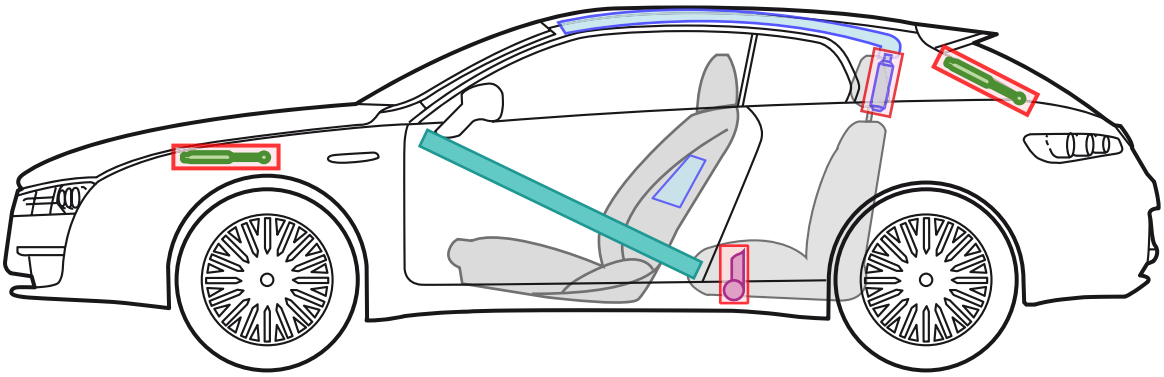

Legende

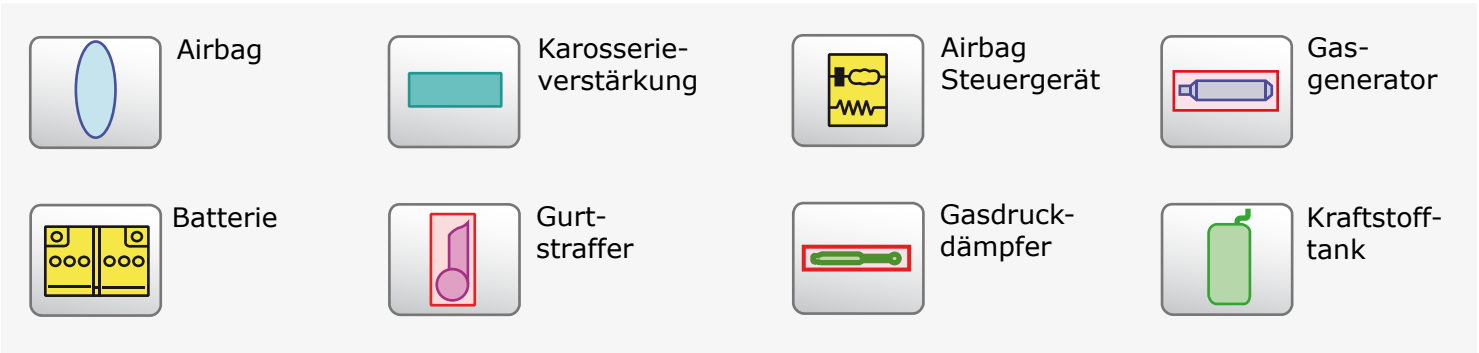
Airbag
Karosserie-
verstärkung
Airbag
Steuergerät
Gas-
generator
Batterie
Gurt-
straffer
Gasdruck-
dämpfer
Kraftstoff-
tank

ALFA ROMEO GIULIETTA

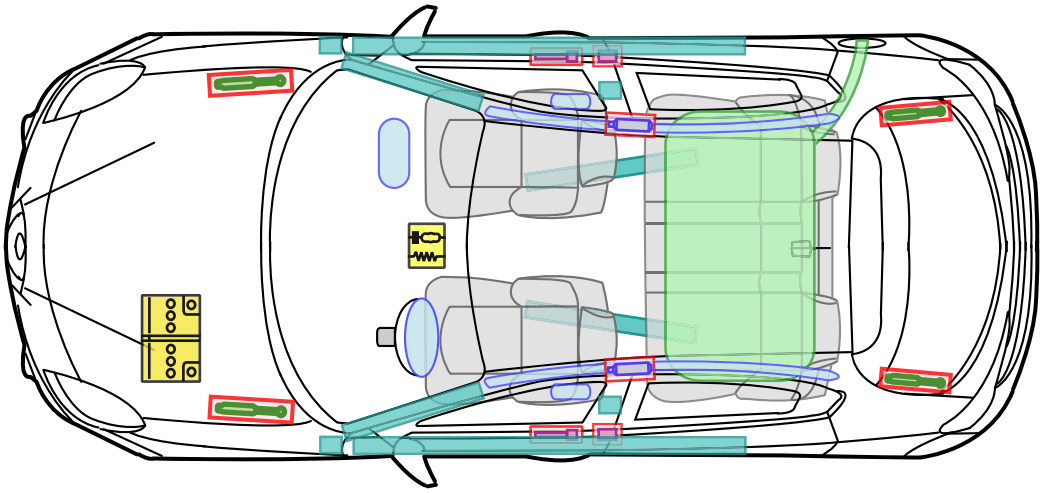

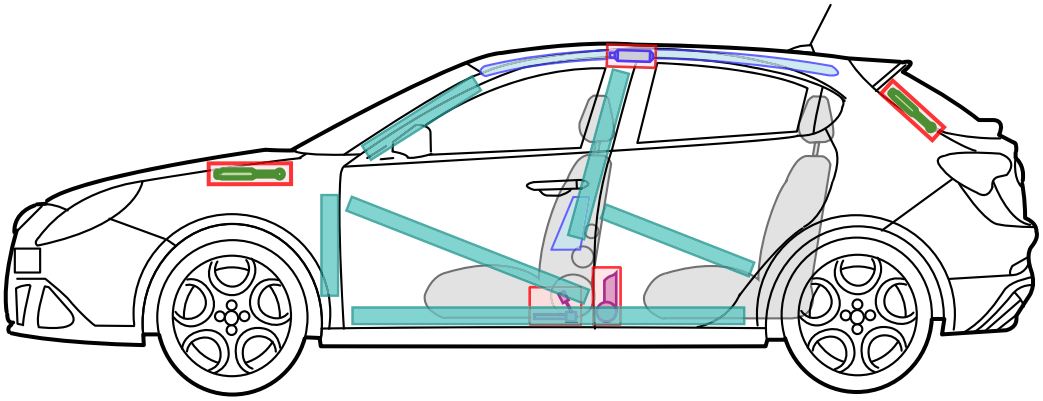

Legende

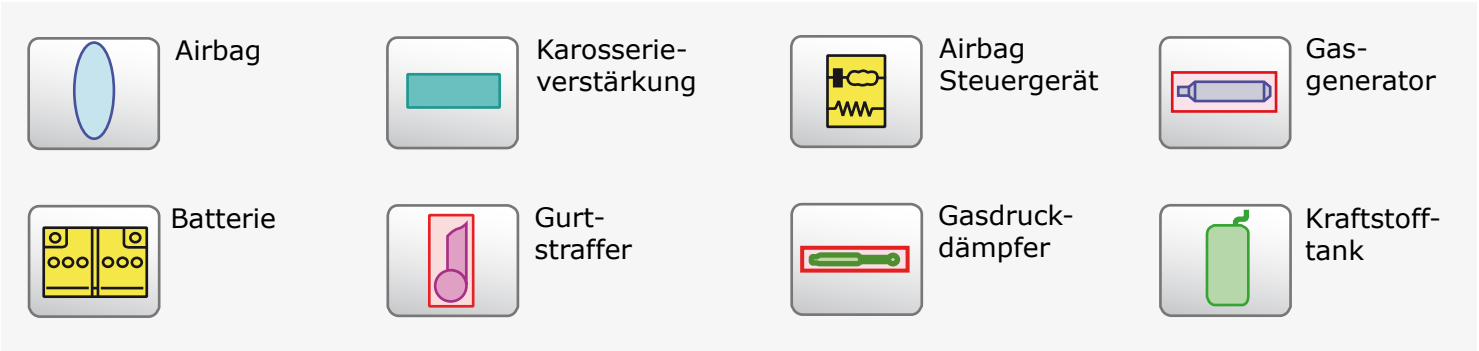
Airbag
Karosserie-
verstärkung
Airbag
Steuergerät
Gas-
generator
Batterie
Gurt-
straffer
Gasdruck-
dämpfer
Kraftstoff-
tank

ALFA ROMEO GT

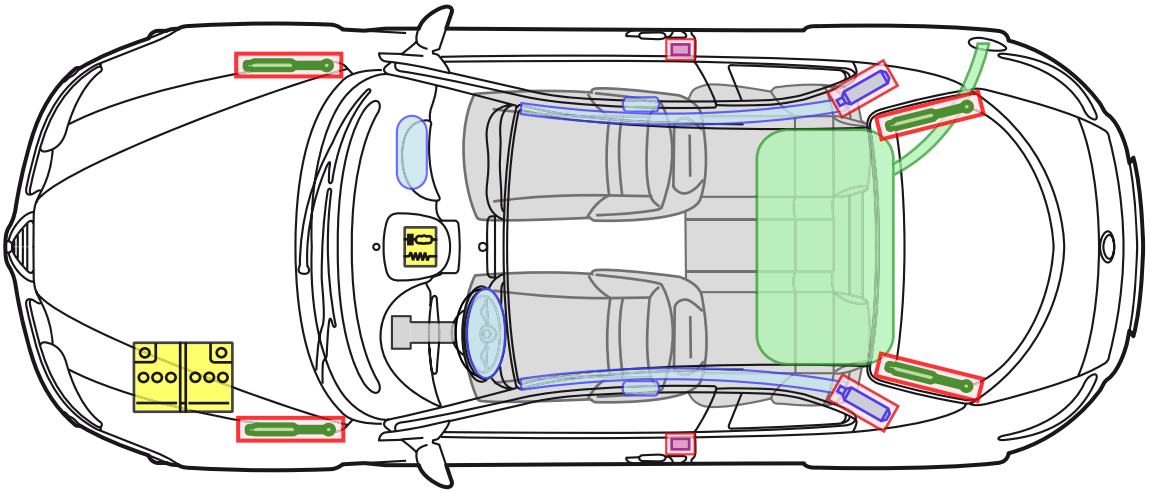

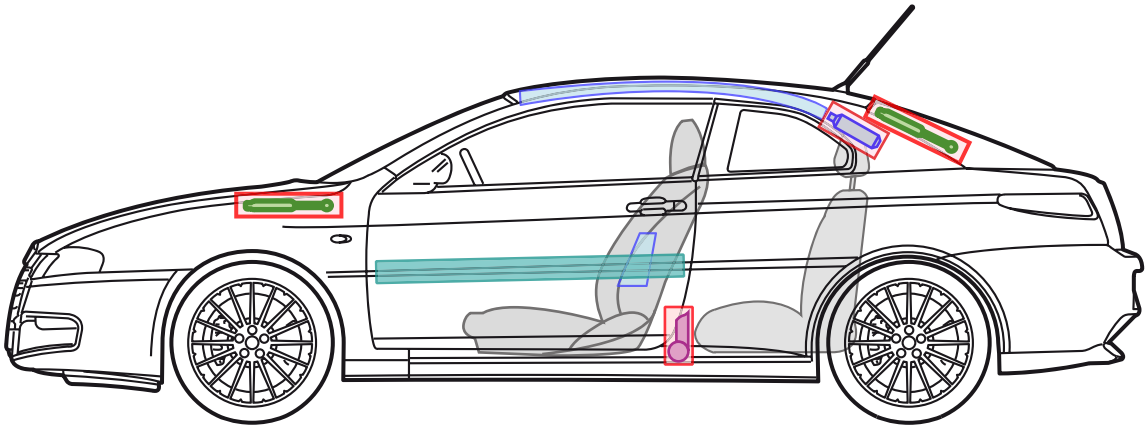

Legende

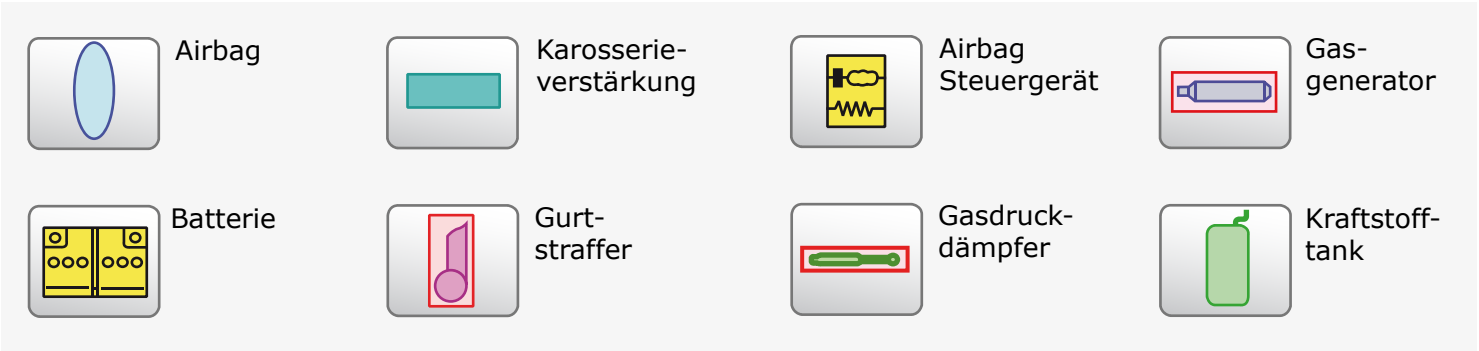
Airbag
Karosserie-
verstärkung
Airbag
Steuergerät
Gas-
generator
Batterie
Gurt-
straffer
Gasdruck-
dämpfer
Kraftstoff-
tank

ALFA ROMEO MITO

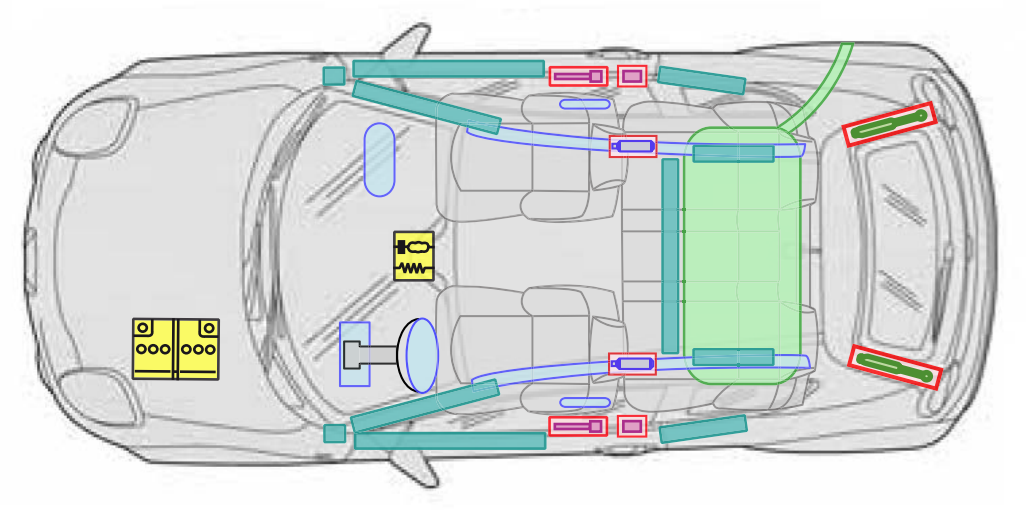

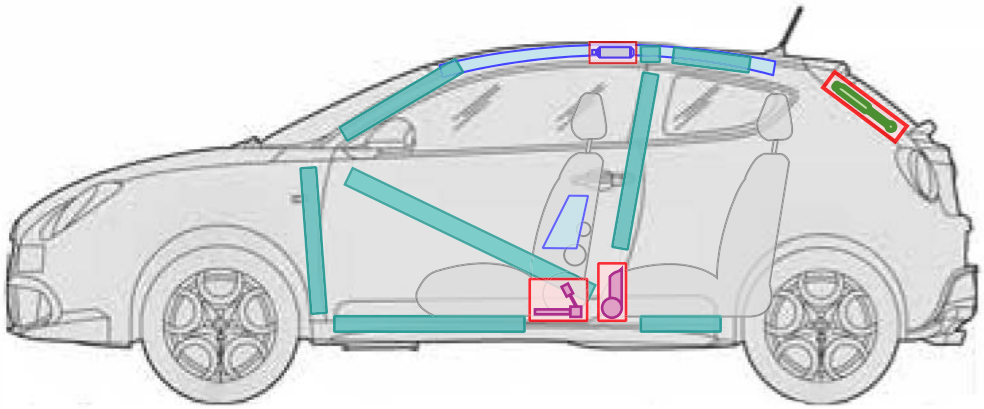

Legende

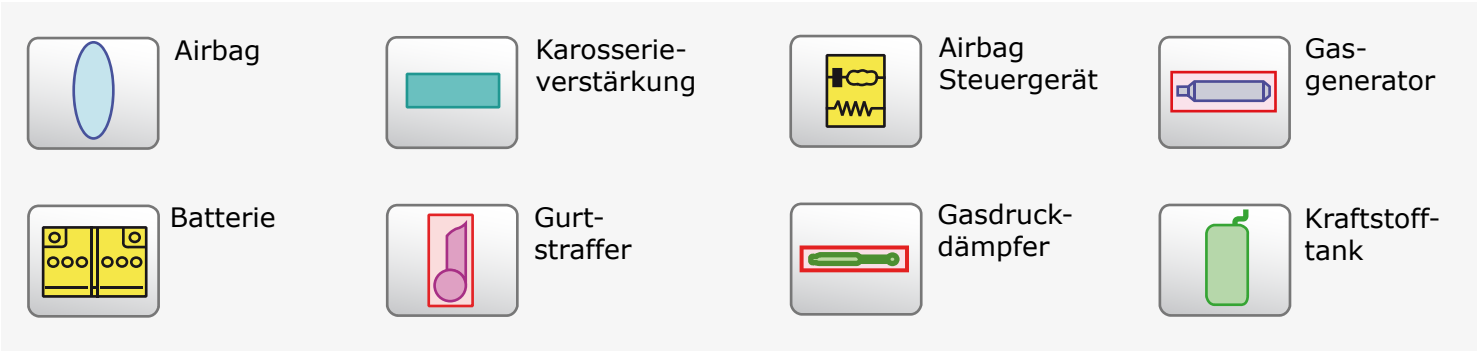
Airbag
Karosserie-
verstärkung
Airbag
Steuergerät
Gas-
generator
Batterie
Gurt-
straffer
Gasdruck-
dämpfer
Kraftstoff-
tank

ALFA ROMEO MITO LPG

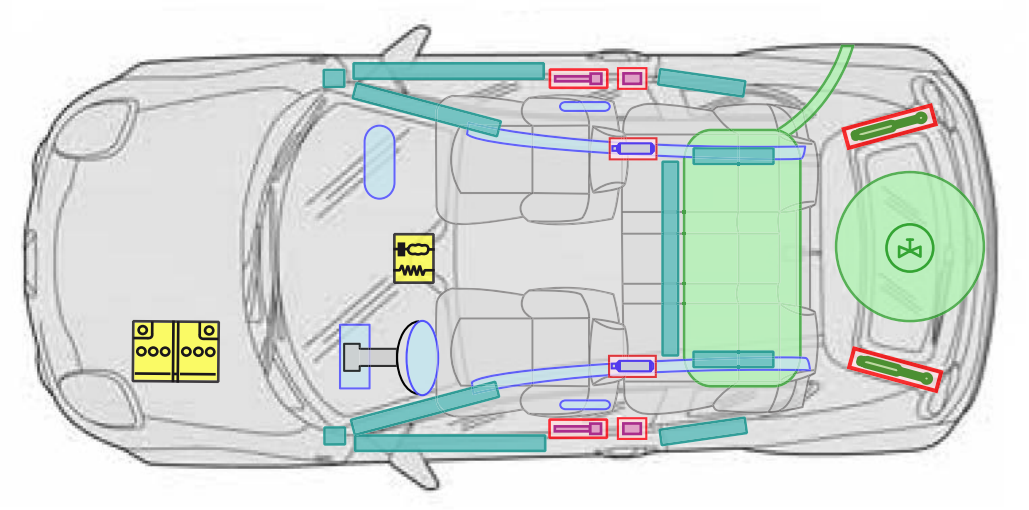

LPG

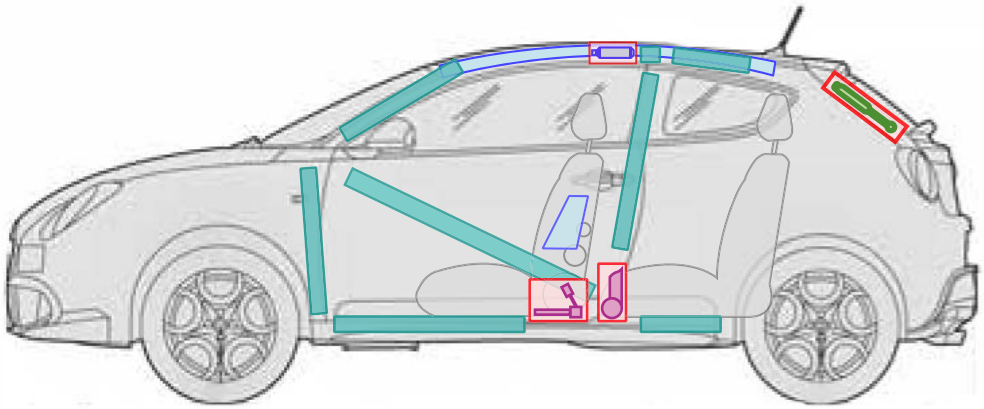

Legende

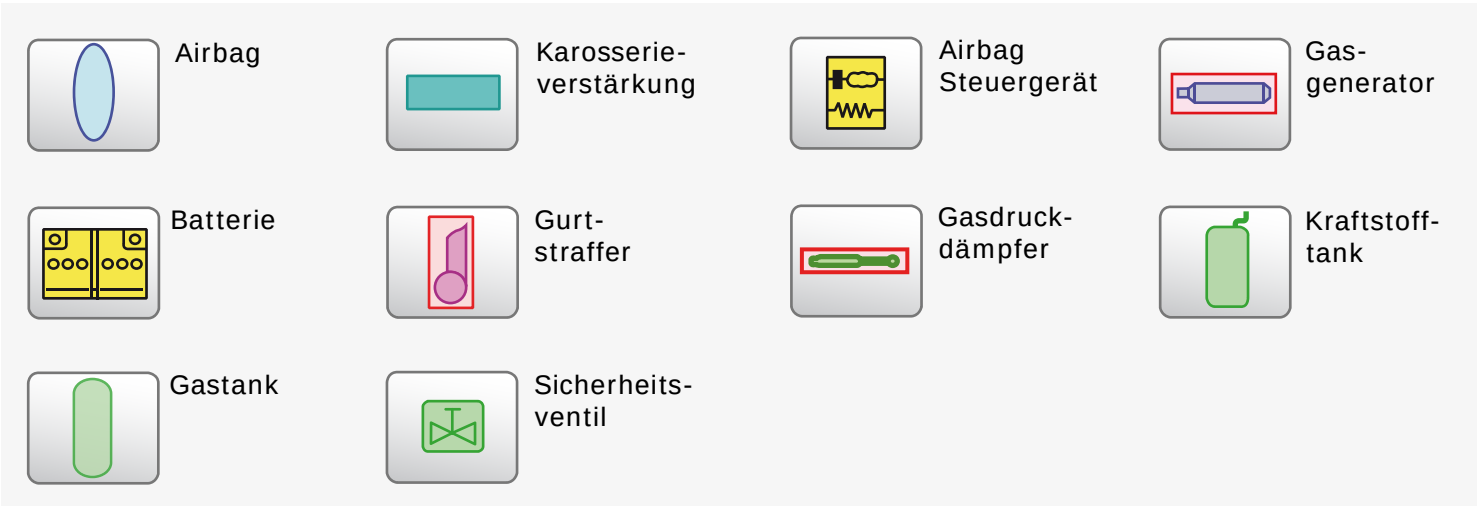
Airbag
Karosserie-verstärkung
Airbag Steuergerät
Gas-generator
Batterie
Gurt-straffer
Gasdruck-dämpfer
Kraftstoff-tank
Gastank
Sicherheits-ventil

ALFA ROMEO SPIDER
(AB_09/2006)

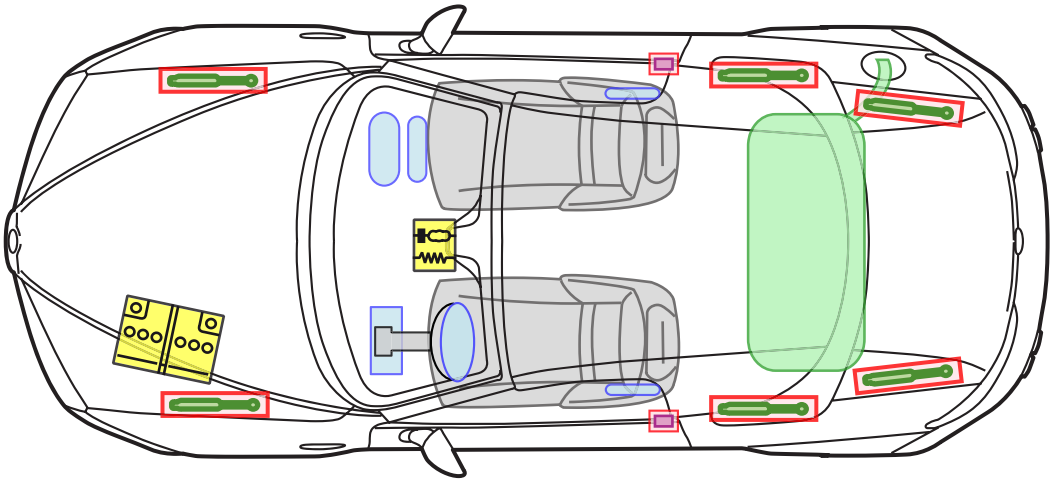

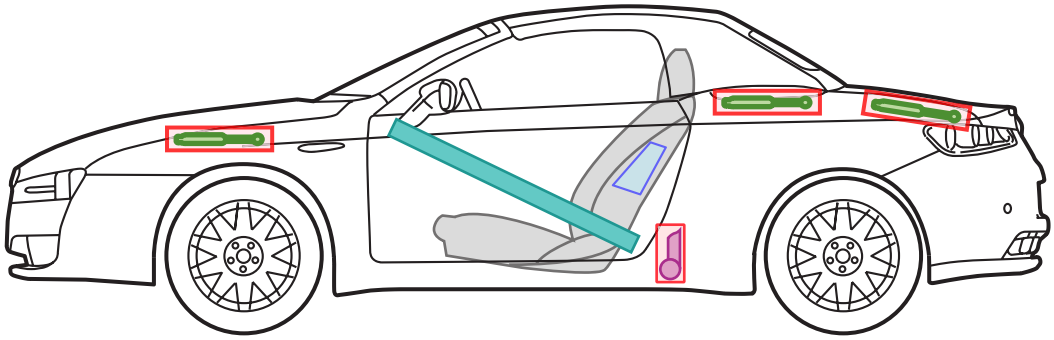

Legende

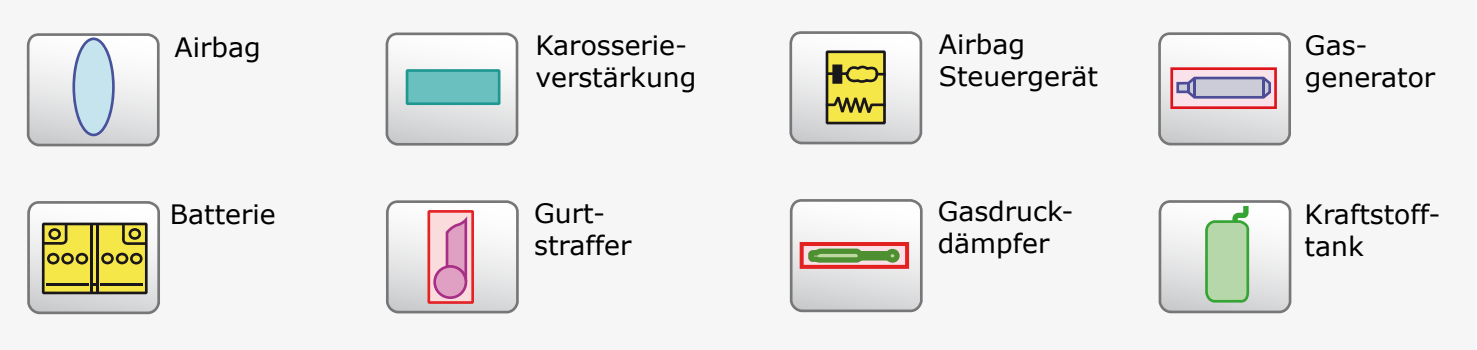
Airbag
Karosserie-
verstärkung
Airbag
Steuergerät
Gas-
generator
Batterie
Gurt-
straffer
Gasdruck-
dämpfer
Kraftstoff-
tank